TARA Waschtisch-Einlochbatterie mit Ablaufgarnitur - Schwarz matt

22 513 892

- Ausladung 165 mm
- schwenkbarer Auslauf 360°
- runder luftangereicherter Strahl
- Armaturenhöhe 295 mm
- Höhe bis Luftsprudler 172 mm
- Bohrungsdurchmesser 35 mm
- Rosette Ø 59 mm
- 2x Druckschlauch M 10 x 1 eingeschraubt, dichtheitsgeprüft
- Durchfluss max. 7 l/min
- bleifrei
- Dieses Produkt leistet einen Beitrag zur Erfüllung der Vorgaben von nachhaltigen Gebäudezertifizierungen, z.B. LEED®, BREEAM®, DGNB

Nur für Becken mit Überlauf geeignet.

Schwarz matt	22 513 892-33
Chrom	22 513 892-00
Platin gebürstet	22 513 892-06
Platin	22 513 892-08
Dark Chrome	22 513 892-19
Messing gebürstet (23kt Gold)	22 513 892-28
Champagne gebürstet (22kt Gold)	22 513 892-46
Champagne (22kt Gold)	22 513 892-47
Chrom gebürstet	22 513 892-93
Dark Platinum gebürstet	22 513 892-99

TARA Waschtisch-Einlochbatterie mit Ablaufgarnitur - Schwarz matt

22 513 892

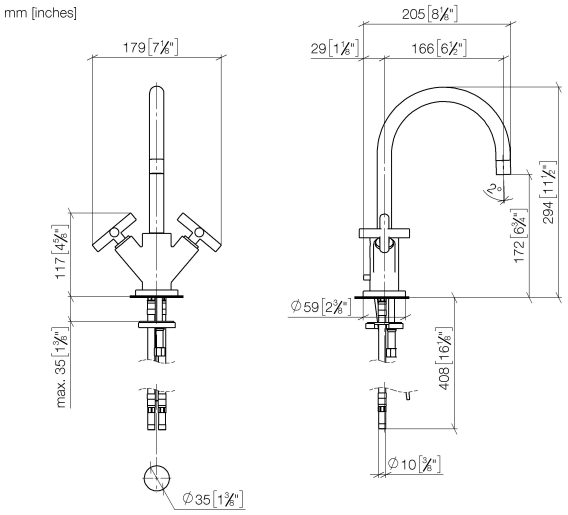

Durchflussdiagramm

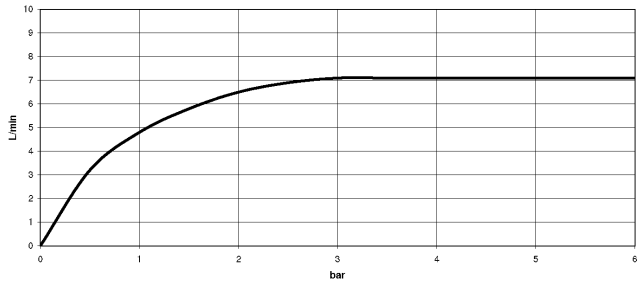

Zertifikate

ETA_18512. WRAS_1810003. LGA_18920. GDV_0400194.

TARA Waschtisch-Einlochbatterie mit Ablaufgarnitur - Schwarz matt

22 513 892

Ersatzteile für die anderen Oberflächenvarianten finden Sie hier: Chrom

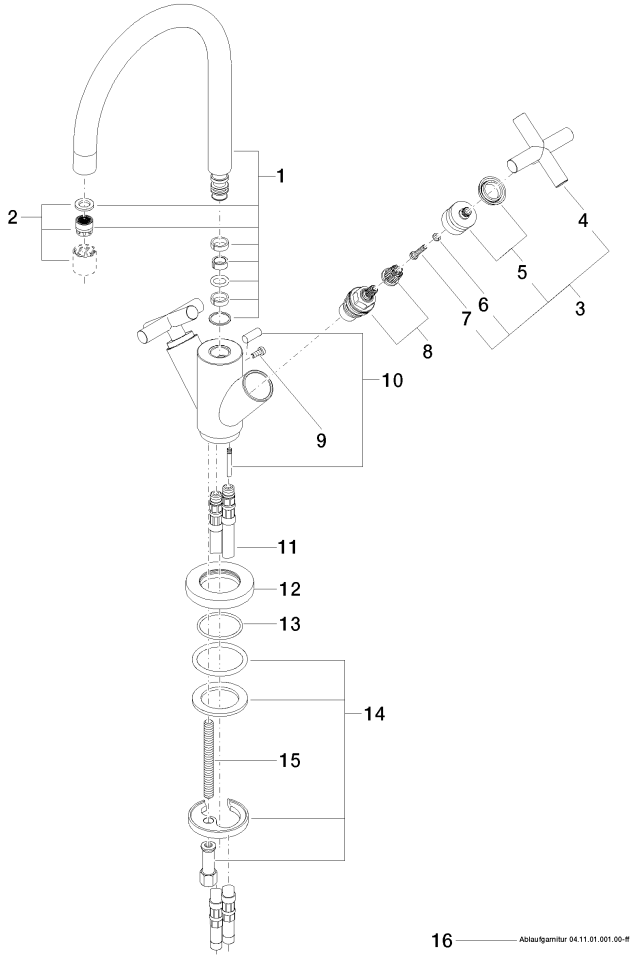

Ersatzteilstückliste

Nr.	Artikelnummer	Benennung	Verbaumenge	Lieferzeit
1	90 28 22 213 01-33	Auslauf	1	30
2	90 23 01 028 03-33	Luftsprudler	1	30
3	90 20 89 010 10-33	Griff	2	30
4	09 20 89 010-33	Griff	2	60
5	90 12 12 007 00-33	Aufnahme	2	30
6	90 30 11 029 00 90	Scheibe	2	2
7	90 30 30 075 00 90	Schraube	2	2
8	90 90 03 151 00 90	Oberteil	2	2
9	09 30 30 054 90	Schraube	1	2
10	04 20 89 035 80-33	Zugstange	1	30
11	04 30 04 016 00 90	Schlauch	2	60
12	09 28 10 132-33	Ring	1	30
13	09 14 10 134 90	Dichtung	1	2
14	04 30 11 038 00 90	Befestigungssatz	1	2
15	09 31 11 011 90	Stift	1	2
16	90 11 01 001 00-33	Ablaufgarnitur	1	30